EN HOW TO USE SINGLE/DOUBLE LED FRAME (ASSEMBLY GUIDE)

DE AUFBAUANLEITUNG FÜR DEN EINSEITIGEN/DOPPELSEITIGEN LED RAHMEN

1

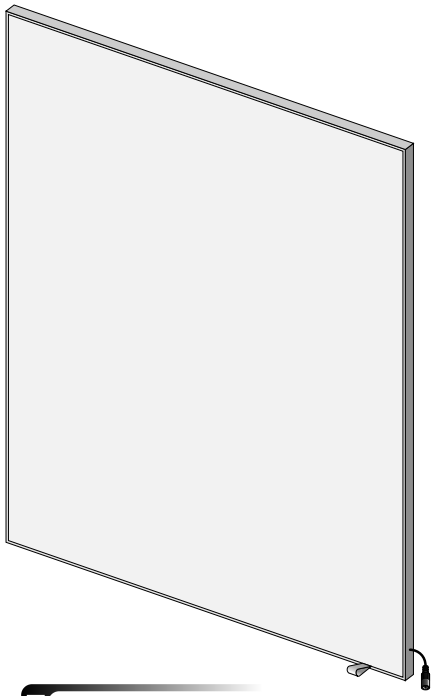

EN

LED Technical Specication
Light colour temperature: **5720-6270K**
Value in lumens: **8-11 lm** or **24 lm**
Supply voltage: **12 V DC**
Power consumption (1m2): **+/- 24 W**
Current consumption (1m2): **+/- 2000 mA**
Service life: **50.000 h**
Power supplies ingress protection rating: **IP67**

DE

LED Technisches Blatt
Farbtemperatur: **5720-6270K**
Lumen-Wert: **8-11 lm** oder **24 lm**
Anschlussspannung: **12 V DC**
Leistung (1m2): **+/- 24 W**
Stromverbrauch: **+/- 2000 mA**
Lebensdauer: **50.000 h**
IP Schutz: **IP67**

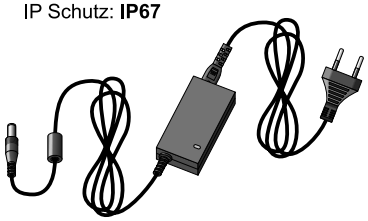

EN

Set contains:
- frame with graphics
- LED power supply with cables (~245 cm)

DE

Set besteht aus:
- Rahmen mit Druck
- LED Anschluss mit den Kabeln (~ 245 cm)
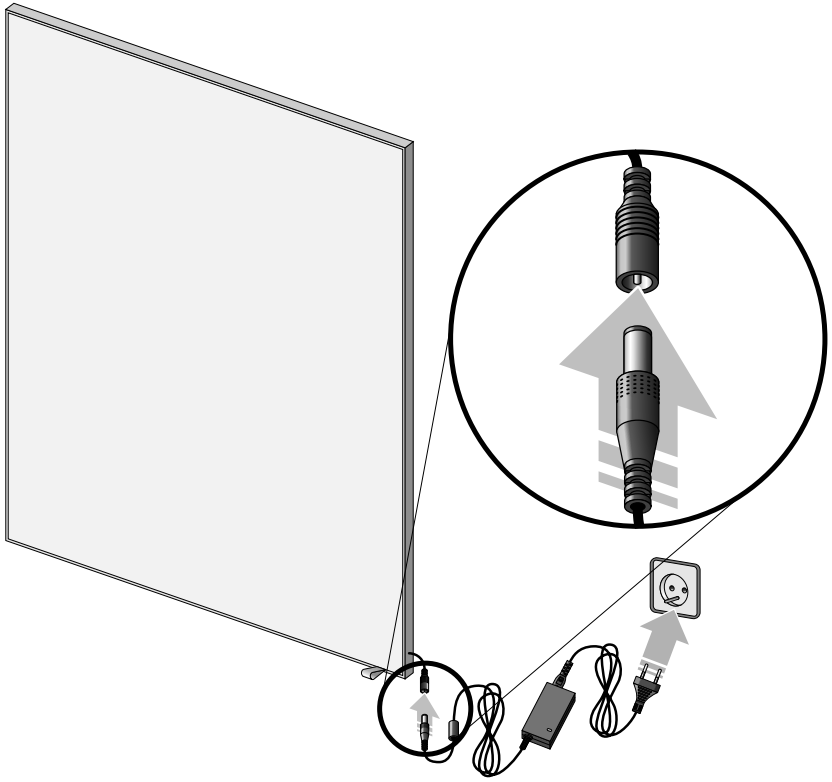
2