L-Banner / L-Banner Double

75 x 200 cm · 90 x 200 cm

ENGLISH

HOW TO INSTALL L-BANNER (ASSEMBLY GUIDE)

The L-banner set contains:
- one or two rolled graphics
- top profile
- bottom profile with foot
- three section pole
- black carry bag

DEUTSCH

AUFBAUANLEITUNG FÜR L-BANNER

L-Banner Set besteht aus:
- einem oder zwei gerollten Drucken
- Oberleiste
- Unterleiste mit Füßen
- 3-teiligem Mast
- schwarzer Tragetasche

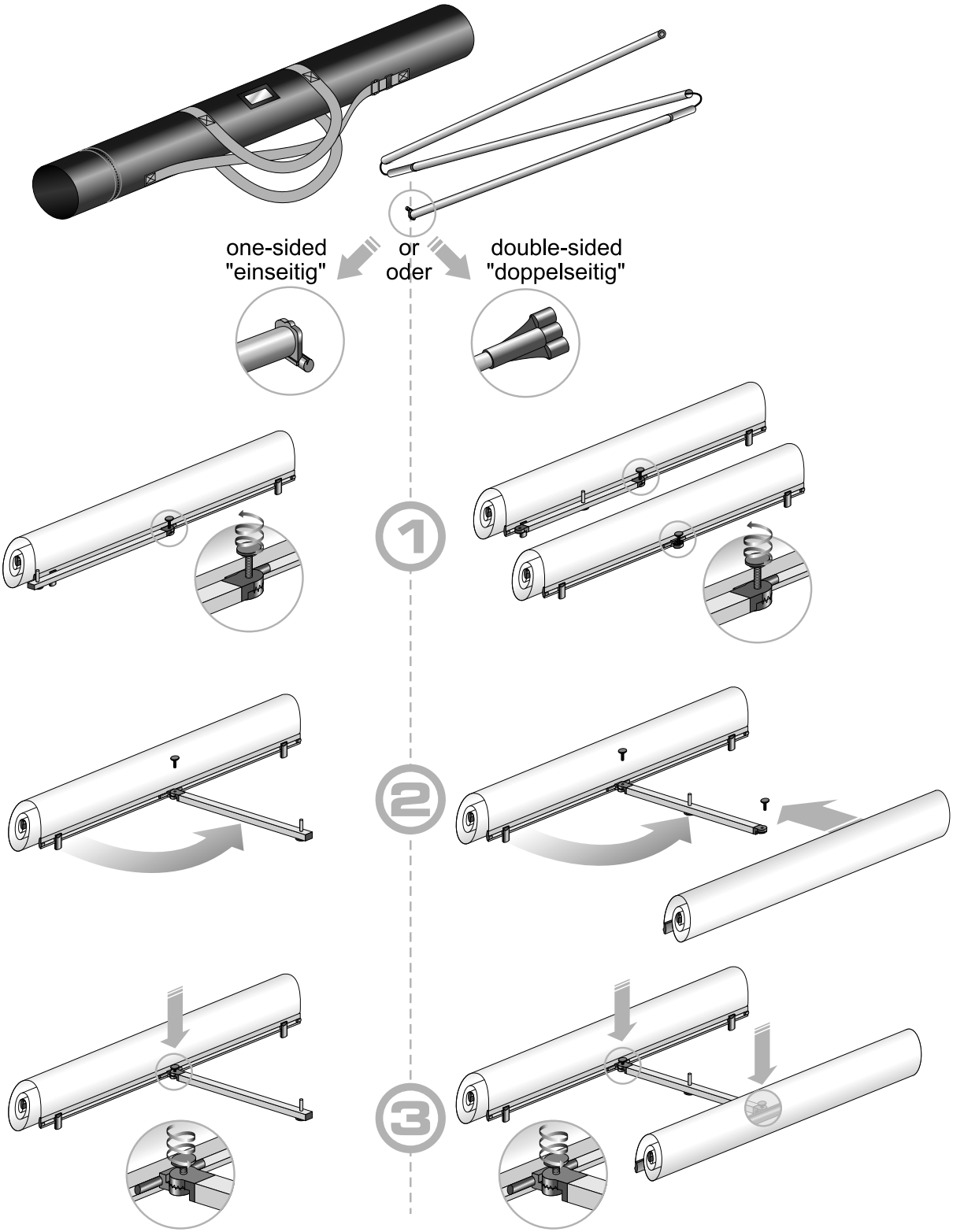

L-Banner / L-Banner Double

75 x 200 cm · 90 x 200 cm

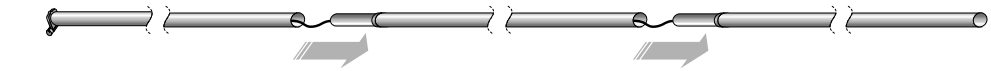

4

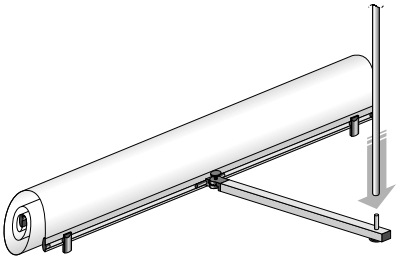

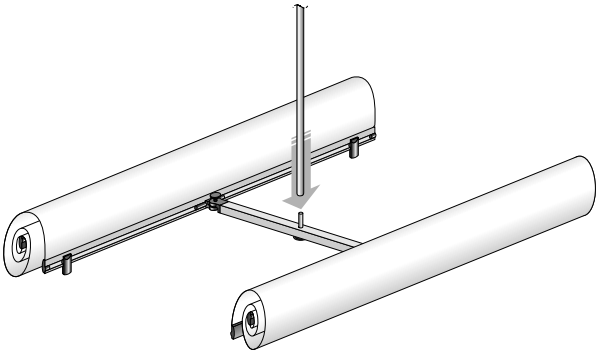

5

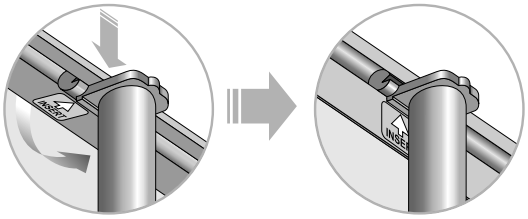
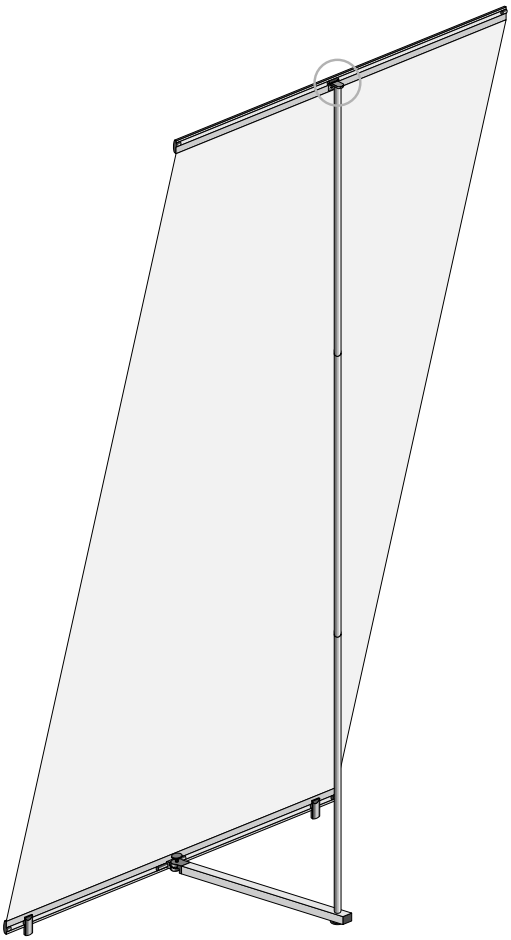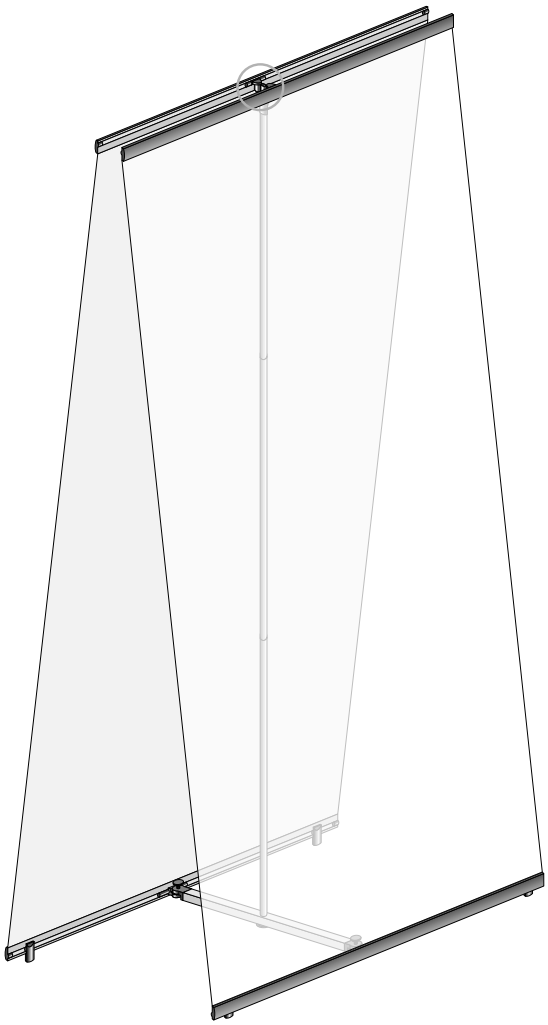
6